1. 使 用 環 境 條 件
Apply Environmental Condition：

No.	项目 item	规格 standard
1-1	保存溫度 Storage Temperature Range	-20℃～60℃
1-2	操作溫度 Operating Temperature Range	-10℃～50℃
1-3	操作電壓 Operating Voltage Range	6.0V~8.4V

2. 測 試 環 境
Standard Test Environment：

2-1	測試環境 Standard Test Environment	每一个检查必须是正常的温度和湿度进行测量，温度 25 ± 5℃，相对湿度 65 ± 10%,在按照本规范的标准测试条件下判断特征。 Every characteristic of the inspect must be normal temperature and humidity carry out the test , temperature 25±5℃ and relative humidity 65±10% of judgment made in accordance with this specification standard testing conditions.

3. 外 觀 檢 查
Appearance Inspection：

No.	项目 item	规格 standard
3-1	外觀尺寸 Outline Drawing	尺寸见附件 Dimension see the attachment
3-2	外觀 Appearance	无损坏，不允许影响功能 No damage which affects functions allowed

4. 電 氣 特 性

Electrical Specification (Function of the Performance)：

No.	项目 item	6.0V	7.4V
4-1	空載轉速 Operating speed (at no load)	0.16 sec/60°	0.13 sec/60°
4-2	空載電流 Running current (at no load)	200 mA	300 mA
4-3	停止扭力 Stall torque (at locked)	22.0 kg-cm	26.0 kg-cm
4-4	停止電流 Stall current (at locked)	2500 mA	2800 mA
4-5	待機電流 Idle current (at stopped)	40 mA	40mA

注：项目 4-2 定义平均值时，伺服器无负荷运行

Note: Item 4-2 definition is average value when the servo running with no load

5. 機 械 特 性

Mechanical Specification：

No.	项目 item	规格 standard
5-1	齿轮材料 Materials of the gear	钢铝齿轮 Steel & Aluminum
5-2	機構極限角度 Limit angle	180°± 10°
5-3	重量 Weight	82 ± 1g
5-4	導線規格 Connector wire gauge	#26 PVC
5-5	導線長度 Connector wire length	360± 5 mm
5-6	舵片規格 Horn gear spline	25T/ φ5.80
5-7	舵片種類 Horn type	半臂，一字 Single, Double
5-8	減速比 Reduction ratio	1/396

6. 控 制 特 性

Control Specification：

No.	项目	规格
6-1	控制系統 Control system	改变脉冲宽度 Pulse Width Modification
6-2	放大器種類 Amplifier type	数字控制器 Digital Controller
6-3	操作角度 Operating travel	90°（在 1000→2000 μsec）
6-4	中立位置 Neutral position	1500 μsec
6-5	脈波訊號虛位 Dead band width	2 μsec
6-6	旋轉方向 Rotating direction	逆时针（在 1500→2000 μsec） Counterclockwise (when1500→2000 μsec)
6-7	脈波寬度範圍 Pulse width range	800→2200 μsec
6-8	可作動角度範圍 Maximum travel	大约 110°(在 800→2200 μsec) Approx 110°(when800→2200 μsec)
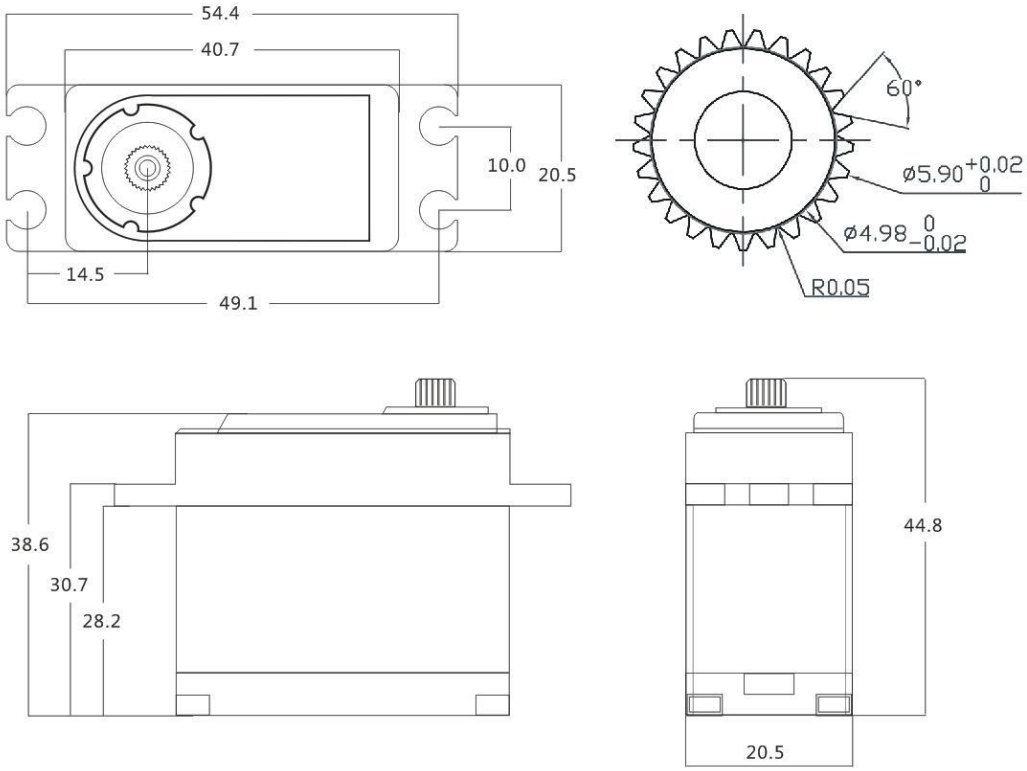
单位：mm