Revolution Starts Here

www.isdt.co

T8 Smart Charger Quick Start Anleitung Guide, scannen Sie den QR Code für Details

Techn.Daten:

Eingangsspannung:	DC 12-40V	unterstütze Akkutypen:	LiFe/LiIon/LiPo/LiHv (1-8S) NiMH/Cd(1-21S) Pb(1-14S)
Max. Eingangsstrom:	35A		
Ausgangsspannung:	0-35V		
Ladestrom:	0.1-30.0A	unterstützt "smart" Batterien:	Input / Output
Entladestrom:	0.1-5.0A	USB Port:	2.1A/5V
Max. Ladeleistung:	1000W	Display:	2.4 ″ 320×240 IPS LCD
Max. Entladeleistung:	20W (XT60 + Balancer)	Betriebstemperatur:	0-40°C
		Lagertemperatur:	-20-60°C
Balancer Strom:	2.2A/Zelle	Abmessungen:	100x120x58 mm
Balancer Zellenzahl:	2-8S	Gewicht::	305g

Bedienungsanleitung:

1. Schließen Sie das Ladegerät an einer geeigneten Stromquelle an und warten Sie den Selbsttest ab.
2. Navigieren Sie mittels der Multifunktions-, und Eingabetasten, um die Ladeparameter für Ihren Akku einzustellen
3. Genießen Sie ihr T8 Ladegerät

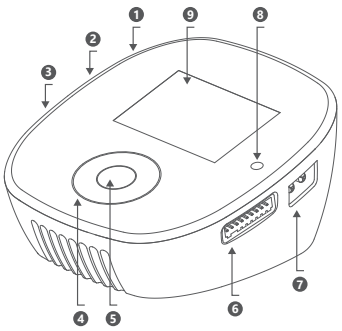

Anschlussbelegung für Balanceranschluss:

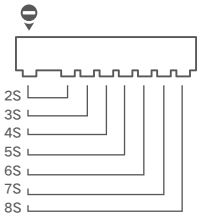

1. Eingangsspannung
2. Update Anschluss
3. USB Anschluss
4. Multifunktions-Taste
5. Enter Taste
6. Balancer Anschluss
7. Ausgangs Anschluss
8. Licht Sensor
9. Bildschirm

ACHTUNG! BRANDGEFAHR

NIEMALS UNBEAUFSICHTIGT LADEN!
Akkumulatoren stellen verschiedene Risiken dar, wenn sie nicht richtig behandelt werden. Lesen Sie vor der Verwendung des Ladegeräts die gesamte Bedienungsanleitung durch.
Dieses Gerät kann während des Betriebs Wärme abgeben.
Betreiben Sie das Gerät nur in einem kühl belüfteten Bereich außerhalb von brennbaren Gegenständen.
Die Nichtbeachtung von Sicherheitsvorschriften kann zu Sachschäden oder Verletzungen führen.

RoHS

Revolution Starts Here

www.isdt.co

T8 smart charger quick reference guide, **scan the QR code for details**

Specifications

Input Voltage:	DC 12-40V	Supported Battery Type:	LiFe/LiIon/LiPo/LiHv (1-8S) NiMH/Cd(1-21S) Pb(1-14S)
Max Input Current:	35A		
Output Voltage:	0-35V		
Charge Current:	0.1-30.0A	Support smart battery:	Input / Output
Discharge Current:	0.1-5.0A	USB Port:	2.1A/5V
Max Charge Power:	1000W	Display:	2.4 ″ 320×240 IPS LCD
Max Discharge Power:	20W (XT60 + Balance)	Operating Temperature:	0-40°C
		Storage Temperature:	-20-60°C
Balance Current:	2.2A/cell	Dimensions:	100x120x58 mm
Balance Cells:	2-8S	Weight:	305g

Instructions

1. connect to power, wait for completion of self-test;
2. through the multi-function keys and input keys to set the charging parameters for your battery;
3. Enjoy your T8.

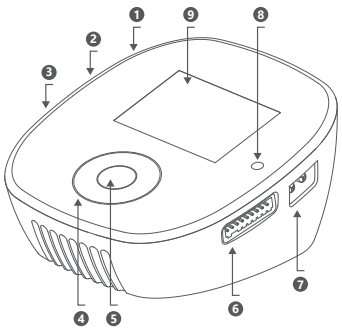

Guide For the Connection of Balanced Port

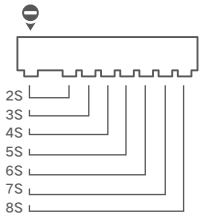

1. Input port
2. Update port
3. USB port
4. Multi-function key
5. Enter key
6. Balance port
7. Output port
8. Light sensor
9. Screen

WARNING! FIRE HAZARD!

NEVER USE CHARGER UNSUPERVISED!

- Batteries pose a SEVERE risk of fire if not properly handled.
- Read Entire operation manual before using charger.
- This unit may emit heat during use.
- Only operate this device in a cool ventilated area away from flammable objects.
- Failure to observe safety procedures may cause damages to property or injury.

RoHS