Modellbau LINDINGER

B-Nr.: 9723570

Controller R3090

1. Information

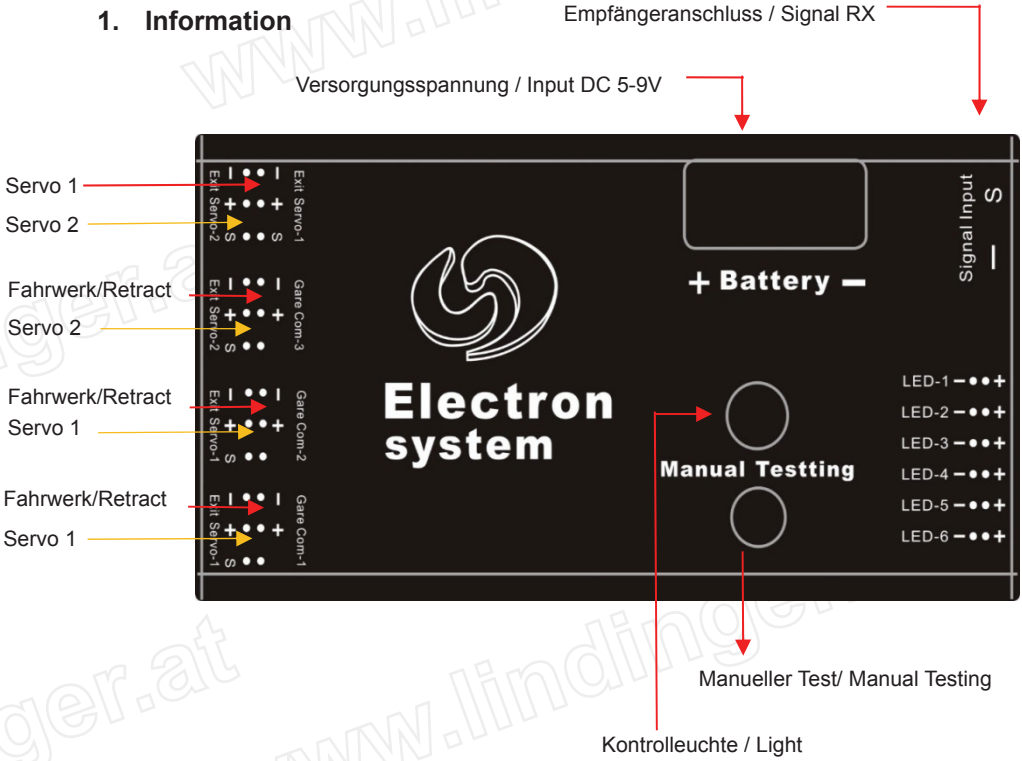

2. Anschluss-Schema / Connection Diagram:

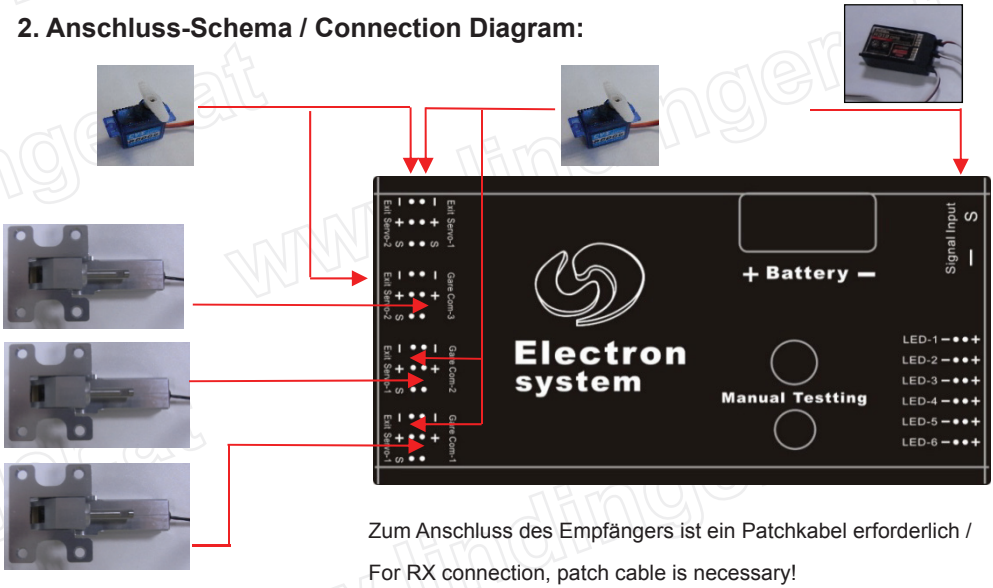

Zum Anschluss des Empfängers ist ein Patchkabel erforderlich /

For RX connection, patch cable is necessary!

3. Physikalischer Anschluss / Physical diagram:

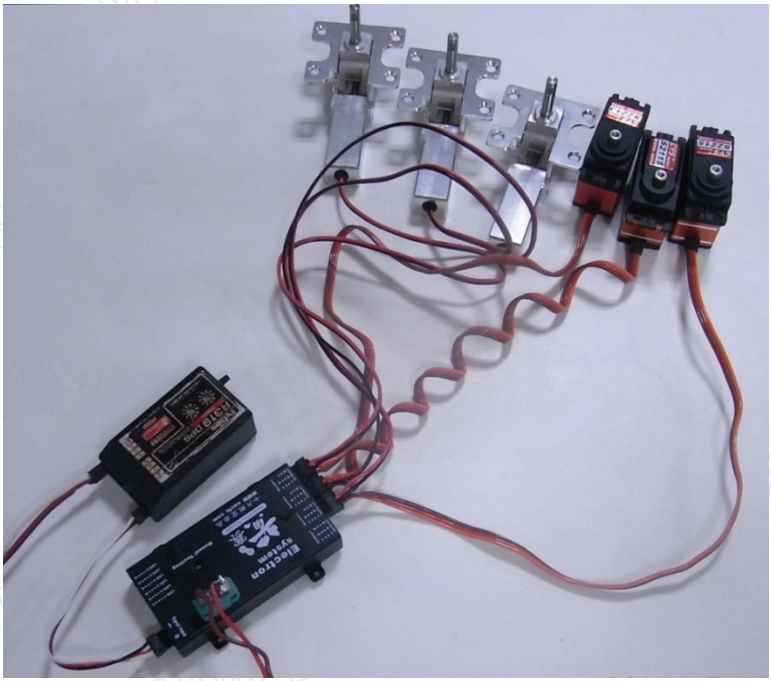

Hinweis: die “LED” Anschluss 1-6 werden automatisch Aus-, bzw. Ein geschaltet über den Fahrwerksposition und können z.B. für optionale LED Beleuchtung verwendet werden

Note: „LED“ port 1-6 work automaticly and can be used for external LED lights.

4. Funktionsweise /Operating step:

1) Verbinden Sie die Stromversorgung (6-9V DC) sowie etwaige Servos und die Fahrwerkseinheiten mit dem R3090 Controller /

Connect the power(DC6~9V),servo , landing gear , RC with R3090 controller.

2) Drücken Sie den Taster „manual Testting“ und das Fahrwerk beginnt zu arbeiten. LED Leuchte „an“ bedeutet Fahrwerk ausgefahren, LED Leuchte “aus” bedeutet Fahrwerk eingefahren /

Press the test “manual Testting” buttom then landing gear begin to work, light turn on ,landing gear down; light turn off, landing gear up.

3) ”LED”-Anschlüsse 1-6 werden automatisch angesteuert durch die Fahrwerksposition. D.h. Ausgang 3-6 wird abgeschaltet wenn das Fahrwerk ausgefahren ist. Ausgang 1-3 blinkt permanent. /

"LED" connectors #1-6 are automatically controlled by the landing gear position. Output # 3-6 is switched off when the landing gear is deployed. Output #1-3 blinks permanently.

Hinweis: angeschlossene Servos werden zeitverzögert angesteuert. D.h. zuerst werden die Servos für z.B. Fahrwerksklappen angesteuert und anschließend das Fahrwerk und umgekehrt beim Einfahrvorgang! /

Attention: the built-in servos are time-delayed during operation. For example, the landing gear retracts after the servos (e.g. landing gear doors) operate.

5 . Elektrische Daten / Electric Specifications

A. Eingangsspannung
B. Maximaler Arbeitsstrom
D. Pulsweite

A. Input voltage range : DC 6V – 9V
B. Max working current : 4A
D. Pulse width range: 2000µs - 2500µs

GEWÄHRLEISTUNG

Auf dieses Produkt haben Sie 24 Monate Gewährleistung. Unsere Rechnung dient dabei als Beleg für Beginn und Ablauf dieser Gewährleistung. Eventuelle Reparaturen verlängern die Gewährleistungszeit nicht. Es gelten die gesetzlichen Gewährleistungsbedingungen. Sie dürfen das Produkt z. B. nur ordnungsgemäß verwendet, aber nicht geöffnet haben. Senden Sie das Produkt im Fall einer Gewährleistungs-Reparatur, mit einer ausführlichen Beschreibung des Fehlers, unfrei an uns ein. Die Adressen für eine unfreie Sendung werden dem Versandpaket von uns beigelegt. Für Länder wo eine unfreie Sendung nicht möglich ist erstatten wir ihnen die Portokosten im Anschluss zurück.

HAFTUNGSAUSSCHUSS

Die Bedingungen und Methoden bei Installation, Betrieb, Montage, Verwendung und Wartung dieses Produktes können von der Fa. LINDINGER GMBH nicht überwacht werden. Daher übernimmt die Fa. LINDINGER GMBH keinerlei Haftung für Verluste, Schäden oder Kosten, die sich aus fehlerhafter Verwendung und Betrieb ergeben oder in irgendeiner Weise damit zusammenhängen. Soweit gesetzlich zulässig, ist die Verpflichtung zur Leistung von Schadenersatz, gleich aus welchem Rechtsgrund, begrenzt auf den Rechnungswert unserer unmittelbar an dem Ereignis beteiligten Waren.

GEFAHRENHINWEIS ALLGEMEIN

Beachten Sie bitte für alle unsere Lieferungen:
Lesen Sie bitte zuerst diese Sicherheits- und Gefahrenhinweise, sowie danach jede Betriebs- und Montageanleitung vor der ersten Inbetriebnahme vollständig und sorgfältig durch. Ferngesteuerte Modelle sind kein Spielzeug und dürfen von Jugendlichen unter 14 Jahren nur unter ständiger Aufsicht Erwachsener verwendet werden, die mit Bau, Betrieb, Materie und möglichen Gefahren vertraut sind.
Bau, Inbetriebnahme und Betrieb ferngesteuerter Modelle sind gefährlich und liegen voll in der Verantwortung des Betreibers. Wir weisen ausdrücklich auf diese Gefahren hin und übernehmen keine Haftung. Vorsichtiger, gut überlegter Umgang beim Betrieb schützt vor Personen- und Sachschäden. Nehmen Sie in kurzen, regelmäßigen Abständen Wartung und Kontrolle Ihrer Modelle und elektrischen Geräte vor. Kontrollieren Sie regelmäßig den sicheren Sitz aller Befestigungen.
Für alle ferngesteuerten Modelle gilt:
* Stellen Sie sicher, dass im Umfeld niemand sonst Ihre Sendefrequenz verwendet.
* Einschalten: Schalten Sie zuerst den Sender ein und dann den Empfänger.
* Ausschalten: Schalten Sie zuerst den Empfänger aus und dann den Sender.
* Vergewissern Sie sich vor dem Start von der vollen Akkuladung in Sender und Empfänger.

Akkus, Batterien: Ungleiche Batterietypen oder neue und gebrauchte Batterien dürfen nicht zusammen verwendet werden. Nehmen Sie leere Batterien bitte aus den Geräten, besonders wenn sie längere Zeit nicht gebraucht werden.
Setzen Sie elektrische Geräte nie Schmutz, Staub, Feuchtigkeit, Kälte oder Hitze aus.
Kabelbeschädigungen können zu Kurzschluss, Feuer und Zerstörung der Geräte führen!
Vermeiden Sie Verletzungen durch Vorsicht bei allen Tätigkeiten mit Ihren Modellen.
Fragen Sie bei Ihrer Versicherung nach, ob die Gefahren, die von Ihren Modellen ausgehen, von der Haftpflichtversicherung gedeckt sind oder ob Sie diese zusätzlich versichern müssen.
Klebstoffe und Lacke enthalten Lösungsmittel, die gesundheitsschädlich sein können. Befolgen Sie Vorschriften und Warnungen der Hersteller hierzu.
Die Sicherheit im Umgang mit ferngesteuerten Modellen führt häufig zu Fragen. Die beantworten Ihnen gerne unsere Fachverkäufer von Modellbau Lindinger GmbH.

ENTSORGUNG FÜR ELEKTROGERÄTE

Nach Gebrauchsende eine Bitte: Entnehmen Sie alle Batterien und entsorgen sie separat. Geben Sie alte elektrisch betriebene Geräte bei den Sammelstellen der Gemeinden für Elektroschrott kostenlos ab.
Die übrigen Teile gehören in den Hausmüll. Danke für Ihre Mithilfe!

Das LINDINGER-Team wünscht Ihnen viel Freude!
Inzersdorf im Mai 2016

Irrtümer, Änderungen und Druckfehler vorbehalten

www.lindinger.at
Modellbau Lindinger GmbH
Industriestrasse 10
4565 Inzersdorf im Kremstal AUSTRIA
Tel: +43-(0)7582-81313-0
Fax: +43-(0)7582-81313-17
e-mail: office@lindinger.at

+14
Produkt ist kein Spielzeug, nur unter unmittelbarer Aufsicht von Erwachsenen betreiben.

This product is not a toy. Operate only under the direct supervision of adults

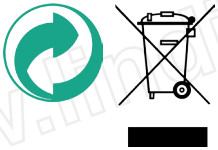

Made in China

© Copyright by Modellbau Lindinger GmbH - jede Veröffentlichung, Weitergabe oder kommerzielle Verwendung bedarf unserer schriftlichen Genehmigung.